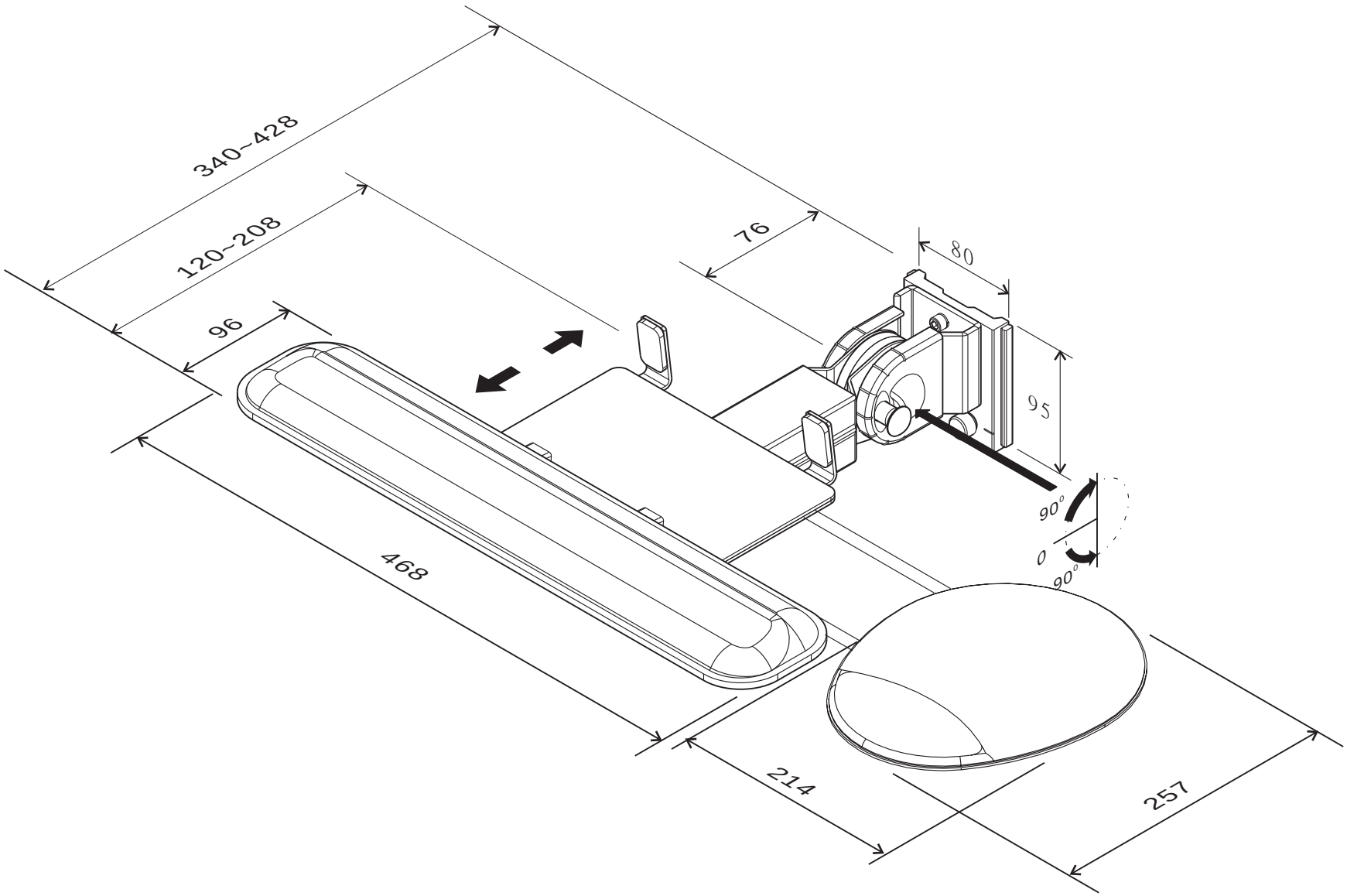
340~428
120~208
96
76
80
95
90°
0
90°
468
214
257